连动伸缩型箱锁
通过拉动线杆打开锁扣

Roller securing handles 伸缩

▸型号
S400

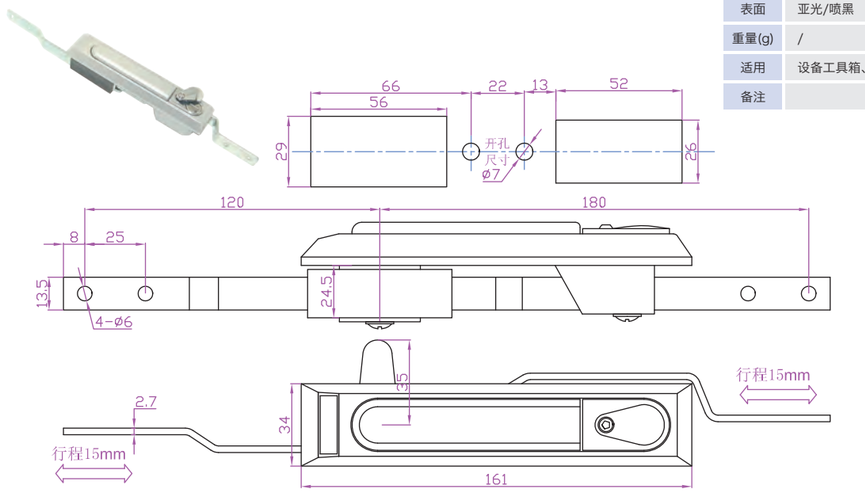

规格*standard 标准的配件

材质	锌合金
表面	亚光/喷黑
重量(g)	/
适用	设备工具箱、工业柜
备注	

▸型号
S406

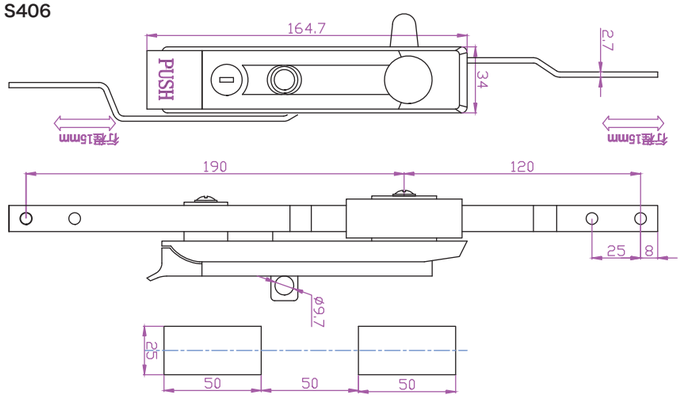

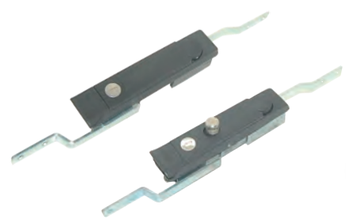

规格*standard 标准的配件

材质	锌合金
表面	喷黑
重量(g)	/
适用	设备工具箱、工业柜
备注	

▸型号
S430

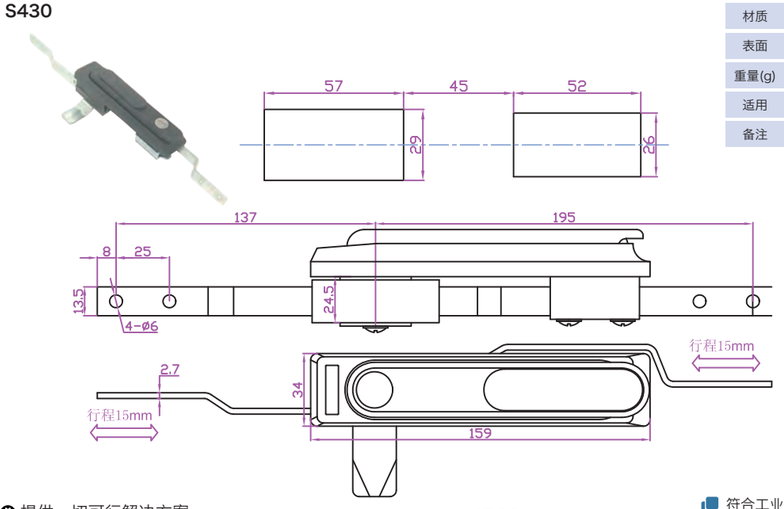

规格*standard 标准的配件

材质	锌合金
表面	喷黑
重量(g)	/
适用	设备工具箱、工业柜
备注	

一级目录按钮

二级目录按钮

连动伸缩型箱锁
通过拉动线杆打开锁扣

Roller securing handles 伸缩

▸型号
S431

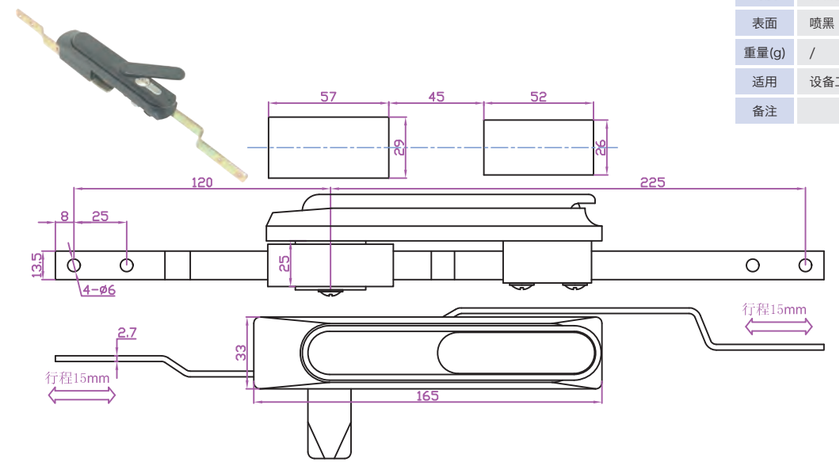

规格*standard 标准的配件

材质	锌合金
表面	喷黑
重量(g)	/
适用	设备工具箱、工业柜
备注	

▸型号
S435

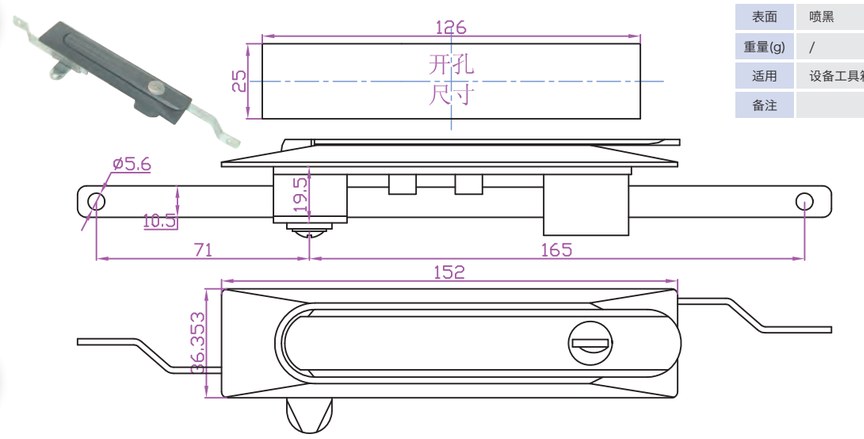

规格*standard 标准的配件

材质	锌合金
表面	喷黑
重量(g)	/
适用	设备工具箱、工业柜
备注	

▸型号
S436

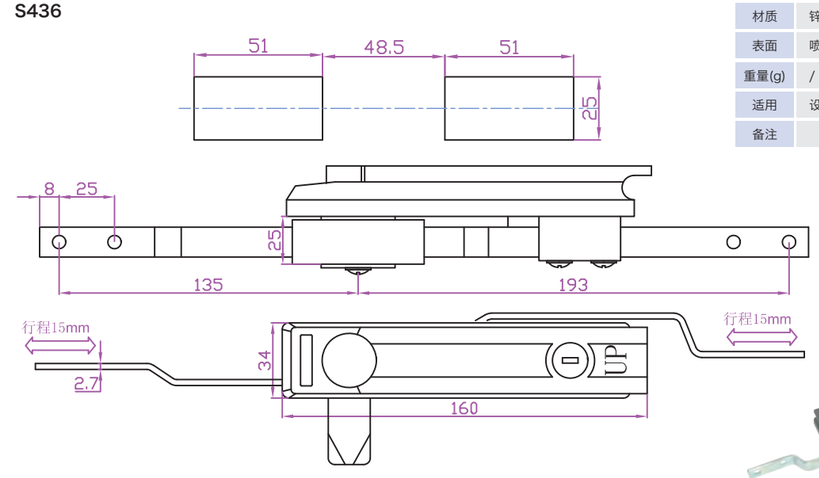

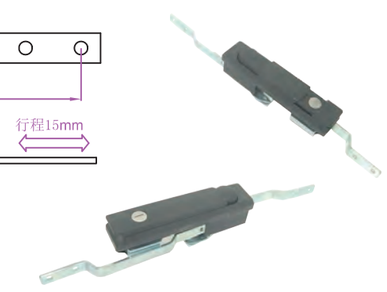

规格*standard 标准的配件

材质	锌合金
表面	喷黑
重量(g)	/
适用	设备工具箱、工业柜
备注	

连动伸缩型箱锁
通过拉动线杆打开锁扣

Roller securing handles 伸缩

▸型号
S567

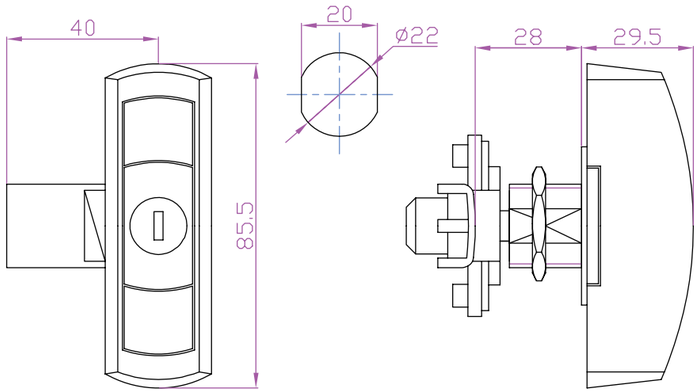

规格*standard 标准的配件

材质	工程塑料
表面	喷黑
重量(g)	96g
适用	设备工具箱、工业柜
备注	此款锁有两种锁芯可供选择，锁体及锁舌为工程塑料，可配三点锁紧。

▸型号
S801

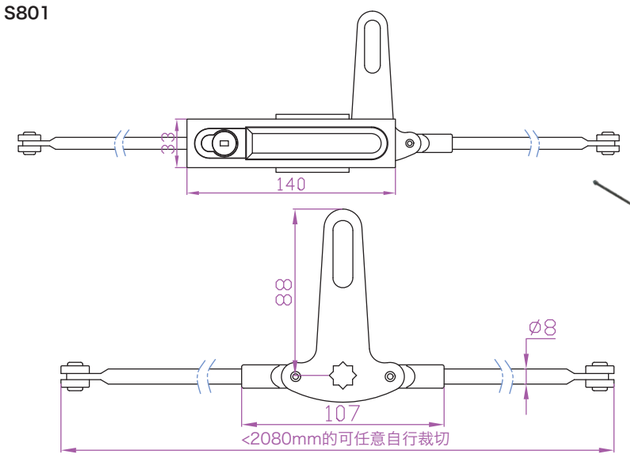

规格*standard 标准的配件

材质	锌合金+铁
表面	本色
重量(g)	/
适用	设备工具箱、工业柜
备注	

▸型号
S410

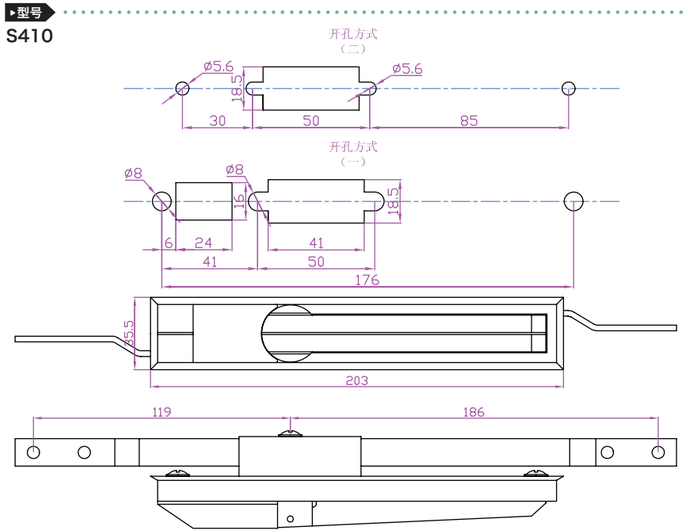

规格*standard 标准的配件

材质	锌合金/不锈钢
表面	黄配黑/米白色/全黑色
重量(g)	635g
适用	设备工具箱、工业柜
备注	钥匙外露、钥匙隐藏

提供一切可行解决方案
*除非有特别注明，否则该目录的测量单位默认为毫米(mm).

符合工业标准 批量采购，优惠重重 免费技术支持
2022~2023综合目录

一级目录按钮
二级目录按钮

连动伸缩型箱锁
通过拉动线杆打开锁扣

Roller securing handles 伸缩

▸型号
S370

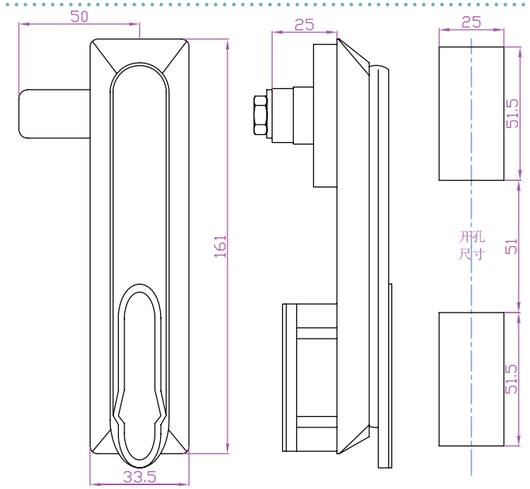

规格*standard 标准的配件

材质	锌合金
表面	喷黑
重量(g)	317g
适用	设备工具箱、工业柜
备注	

▸型号
S403

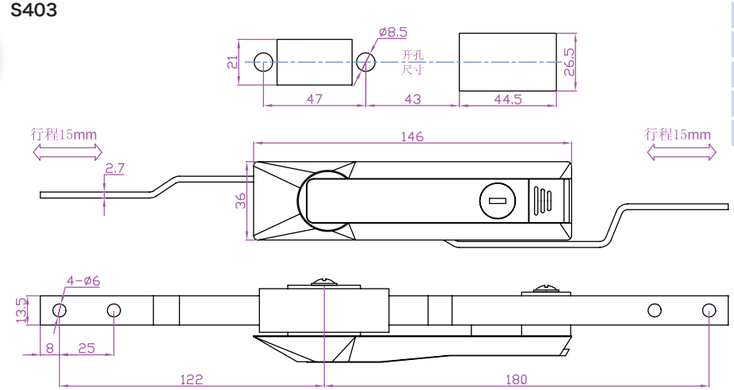

规格*standard 标准的配件

材质	锌合金
表面	喷黑/亚光
重量(g)	541g
适用	设备工具箱、工业柜
备注	

▸型号
S378

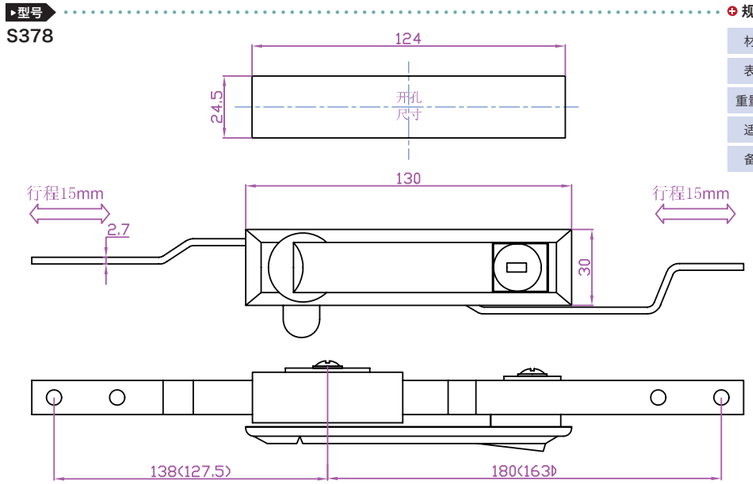

规格*standard 标准的配件

材质	锌合金
表面	天蓝/喷黑/亚光
重量(g)	288/420/439g
适用	设备工具箱、工业柜
备注	

提供一切可行解决方案
*除非有特别注明，否则该目录的测量单位默认为毫米(mm).

符合工业标准 批量采购，优惠重重 免费技术支持
2022~2023综合目录

连动伸缩型箱锁
通过拉动线杆打开锁扣

Roller securing handles 伸缩

▸型号
S438

规格*standard 标准的配件

材质	锌合金
表面	黄色
重量(g)	/
适用	设备工具箱、工业柜
备注	

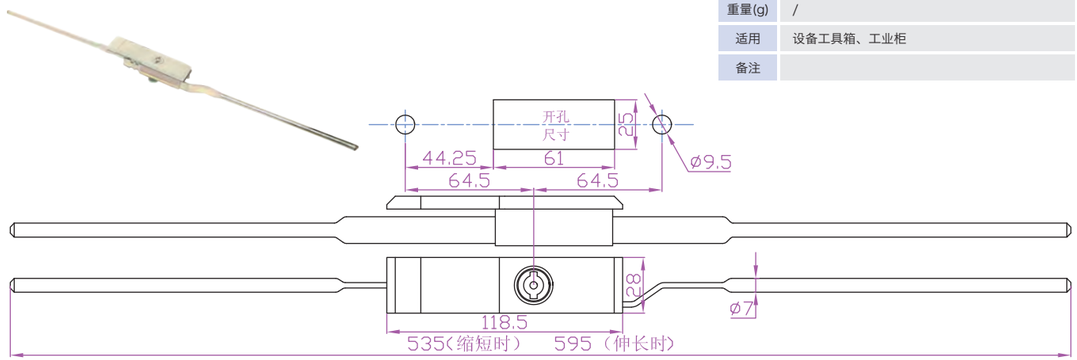

▸型号
S437

规格*standard 标准的配件

材质	锌合金
表面	灰白色
重量(g)	300g
适用	设备工具箱、工业柜
备注	

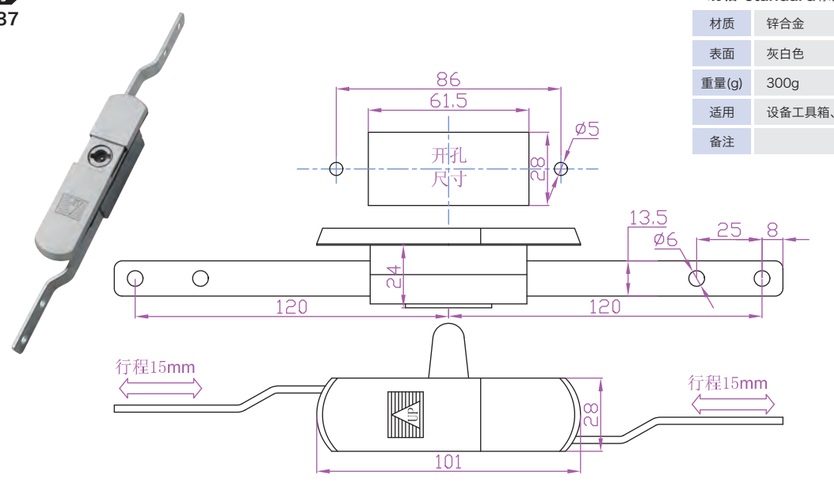

▸型号
S424

规格*standard 标准的配件

材质	锌合金
表面	灰黄色
重量(g)	/
适用	设备工具箱、工业柜
备注	

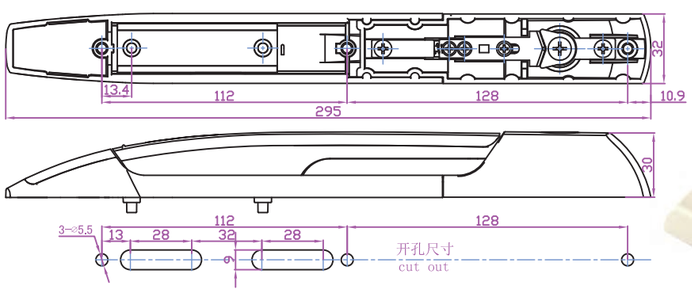

一级目录按钮

二级目录按钮

连动伸缩型箱锁
通过拉动线杆打开锁扣

Roller securing handles 伸缩

▸型号
S425

规格*standard 标准的配件

材质	锌合金
表面	银白色
重量(g)	/
适用	设备工具箱、工业柜
备注	

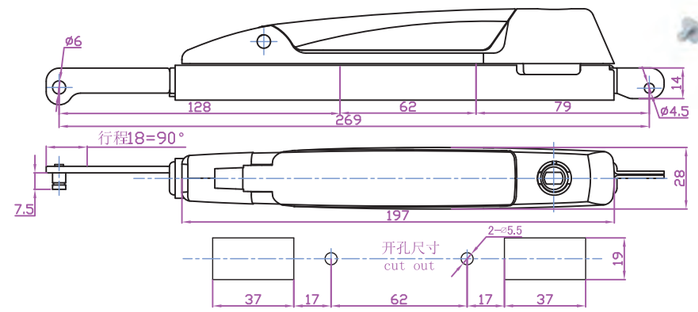

▸型号
S427

规格*standard 标准的配件

材质	塑料+锌合金
表面	米黄色
重量(g)	/
适用	设备工具箱、工业柜
备注	

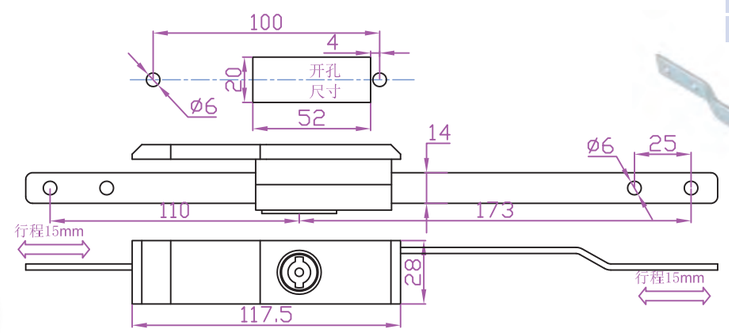

▸型号
S426

规格*standard 标准的配件

材质	锌合金+塑料
表面	米白色
重量(g)	/
适用	设备工具箱、工业柜
备注	

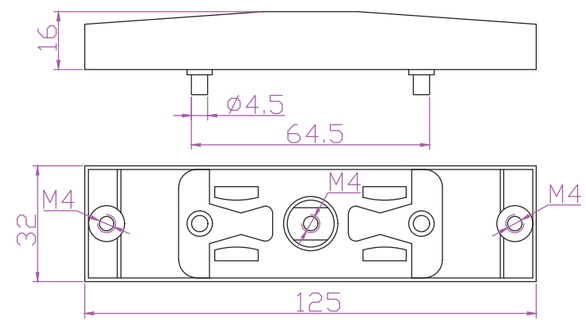

连动伸缩型箱锁
通过拉动线杆打开锁扣

Roller securing handles 伸缩

▸型号
S362

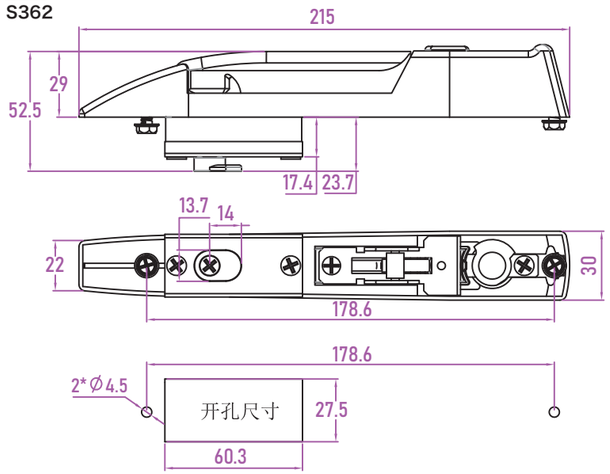

规格*standard 标准的配件

材质	锌合金
表面	灰色+蓝色
重量(g)	/
适用	设备工具箱、工业柜
备注	

▸型号
S363-A

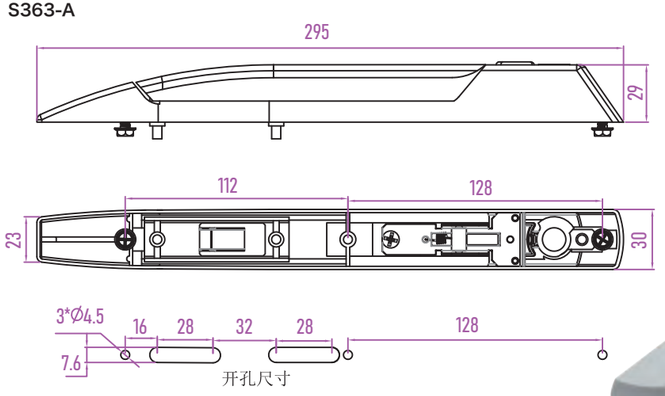

规格*standard 标准的配件

材质	锌合金
表面	灰色+蓝色
重量(g)	/
适用	设备工具箱、工业柜
备注	

▸型号
S363-B

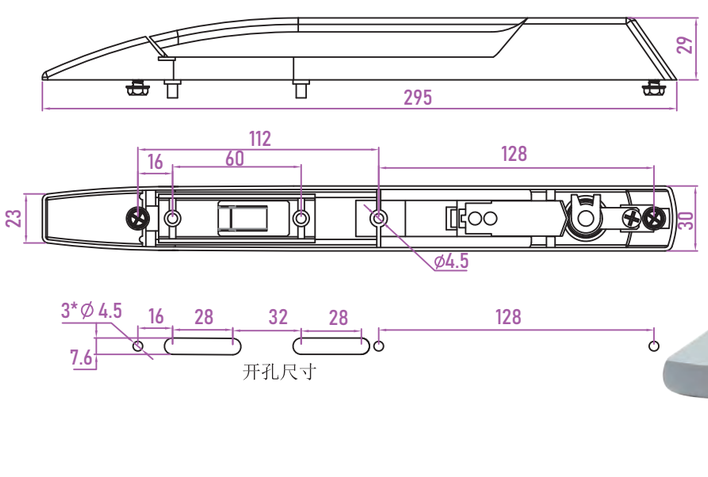

规格*standard 标准的配件

材质	锌合金
表面	灰色+蓝色
重量(g)	/
适用	设备工具箱、工业柜
备注	

一级目录按钮

二级目录按钮

连动伸缩型箱锁
通过拉动线杆打开锁扣

Roller securing handles 伸缩

▸型号
S364

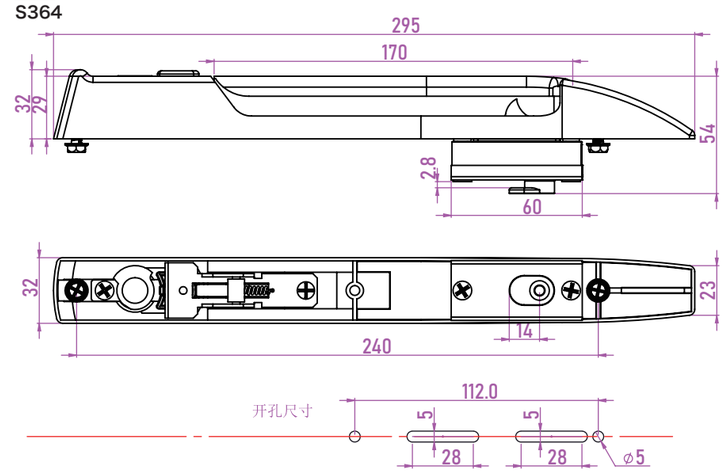

规格*standard 标准的配件

材质	锌合金
表面	灰色+蓝色/黑色+黄色
重量(g)	/
适用	设备工具箱、工业柜
备注	

▸型号
S428

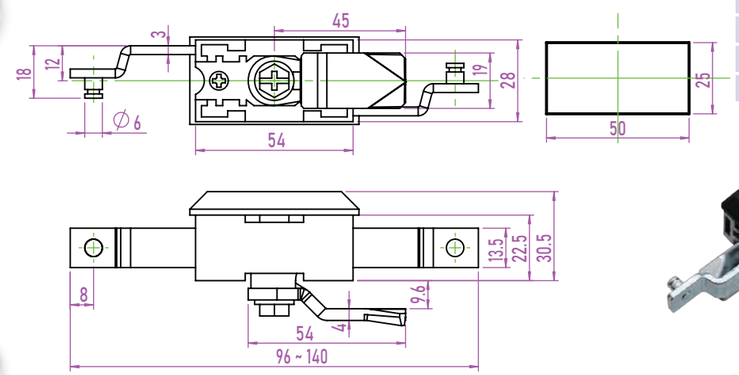

规格*standard 标准的配件

材质	塑料面板+锌合金锁体
表面	黑色
重量(g)	/
适用	设备工具箱、工业柜
备注	

▸型号
S361

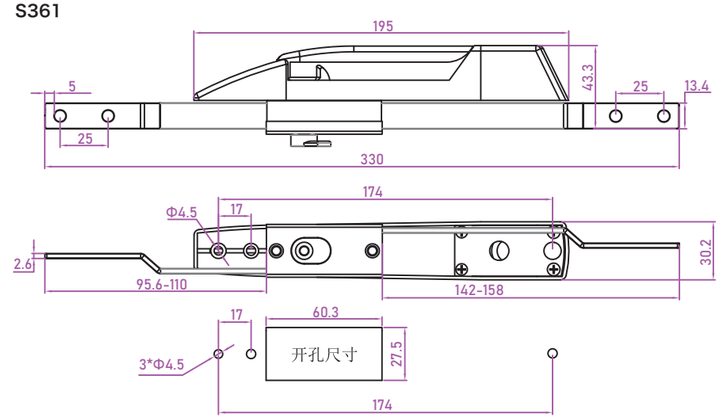

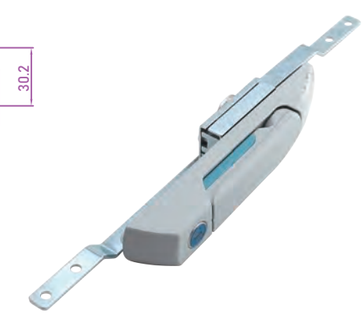

规格*standard 标准的配件

材质	锌合金
表面	灰色+蓝色
重量(g)	/
适用	设备工具箱、工业柜
备注	

连动伸缩型箱锁
通过拉动线杆打开锁扣

Roller securing handles

伸缩

▸型号
S469

规格*standard 标准的配件

材质	锌合金
表面	黑色/米白色
重量(g)	/
适用	设备工具箱、工业柜
备注	

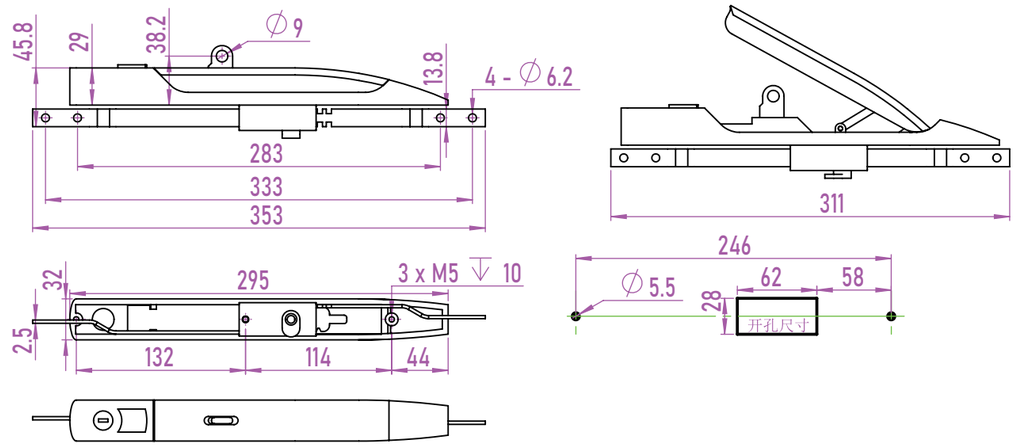

▸型号
S468

规格*standard 标准的配件

材质	锌合金
表面	米白色
重量(g)	/
适用	设备工具箱、工业柜
备注	

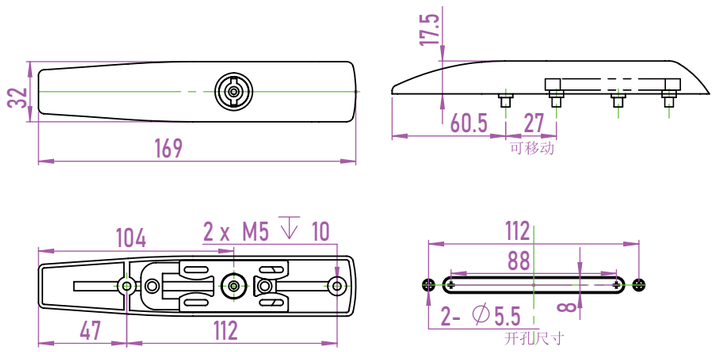

提供一切可行解决方案
*除非有特别注明，否则该目录的测量单位默认为毫米(mm).

符合工业标准 批量采购，优惠重重 免费技术支持
2022~2023综合目录

一级目录按钮
二级目录按钮

Q2

ROLLER SECURING HANDLES

手柄伸缩型

next page
下一页

连动伸缩型手柄锁
通过拉动线杆打开锁扣

Roller securing handles 连动

▸型号
S380

规格*standard 标准的配件

材质	铝合金
表面	喷黑
重量(g)	472g
适用	设备工具箱、工业柜
备注	

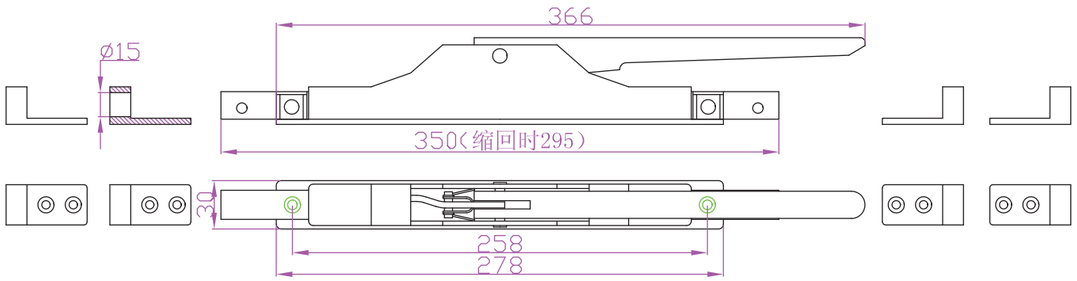

▸型号
S811

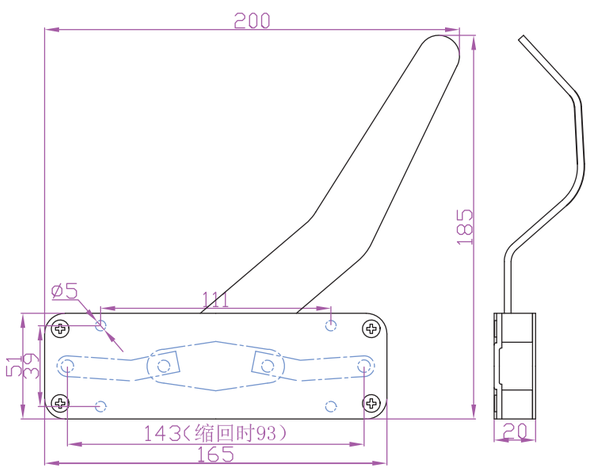

规格*standard 标准的配件

材质	铁
表面	镀锌
重量(g)	/
适用	设备工具箱、工业柜
备注	

▸型号
S376

规格*standard 标准的配件

材质	不锈钢/铁
表面	镀镍
重量(g)	98g
适用	设备工具箱、工业柜
备注	

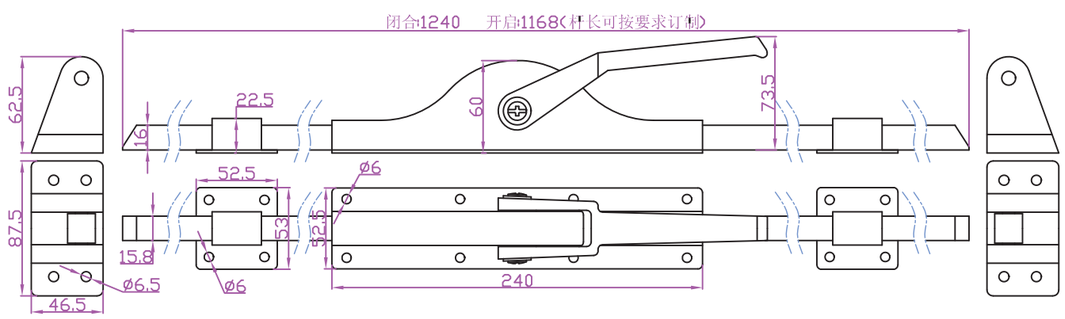

一级目录按钮
二级目录按钮

连动伸缩型手柄锁
通过拉动线杆打开锁扣
Roller securing handles 连动

▸型号
S810

规格*standard 标准的配件

材质	铁+铝
表面	镀锌
重量(g)	/
适用	设备工具箱、工业柜
备注	

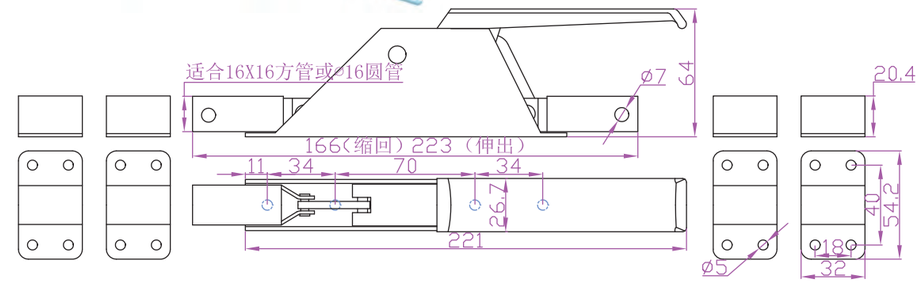

▸型号
S446

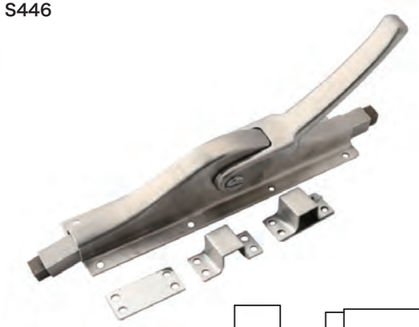

规格*standard 标准的配件

材质	不锈钢
表面	本色
重量(g)	/
适用	设备工具箱、工业柜
备注	

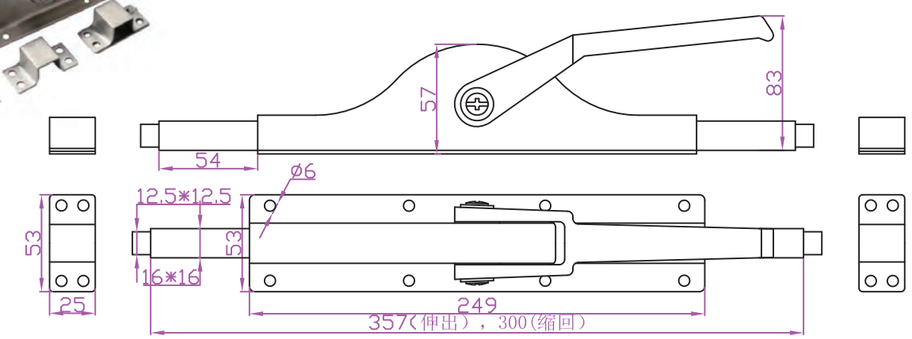

▸型号
S-A004

规格*standard 标准的配件

材质	铁
表面	镀锌
重量(g)	/
适用	设备工具箱、工业柜
备注	

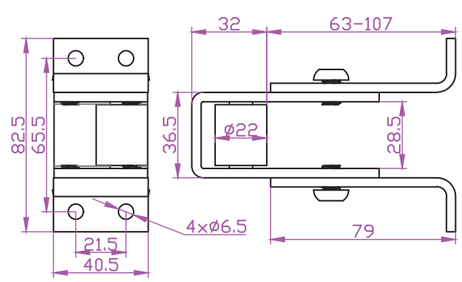

连动库门外露型锁
通过拉动线杆打开锁扣

Roller securing handles

连动

▸型号
S812

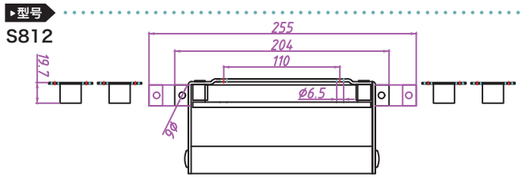

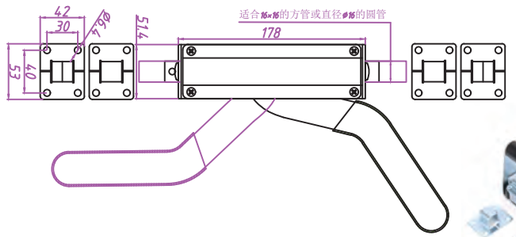

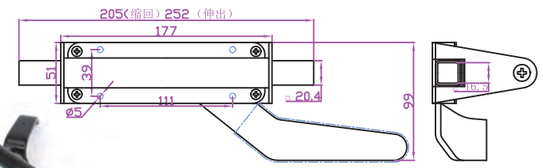

规格*standard 标准的配件

材质	铁
表面	镀锌
重量(g)	1045g
适用	设备工具箱、工业柜
备注	

▸型号
S817

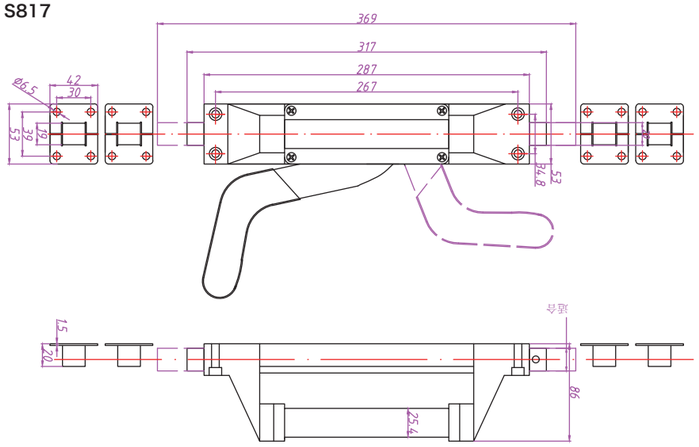

规格*standard 标准的配件

材质	铝+铁
表面	铝喷黑、铁镀锌
重量(g)	1335g
适用	设备工具箱、工业柜
备注	

▸型号
S818

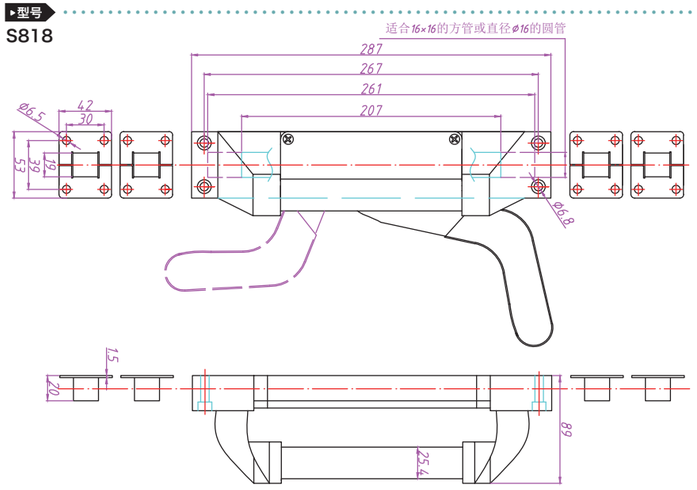

规格*standard 标准的配件

材质	铝+铁
表面	铝喷黑+铁镀锌
重量(g)	1300g
适用	设备工具箱、工业柜
备注	

一级目录按钮
二级目录按钮

连动库门外露型锁
通过拉动线杆打开锁扣

Roller securing handles

连动

▸型号
S819

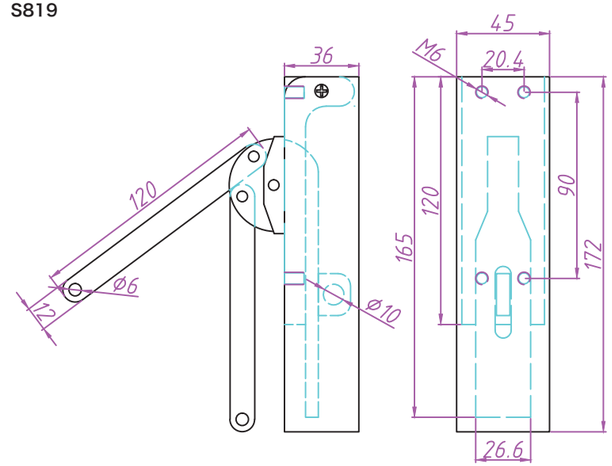

规格*standard 标准的配件

材质	锌合金+塑料盖
表面	银灰色
重量(g)	715g
适用	设备工具箱、工业柜
备注	

▸型号
S-B001/B002/B003

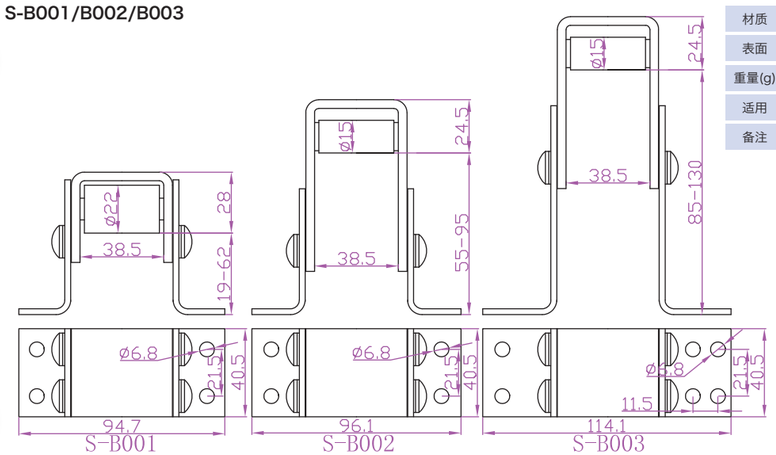

规格*standard 标准的配件

材质	铁
表面	镀铬
重量(g)	/
适用	设备工具箱、工业柜
备注	

▸型号
S-A001/A002/A003

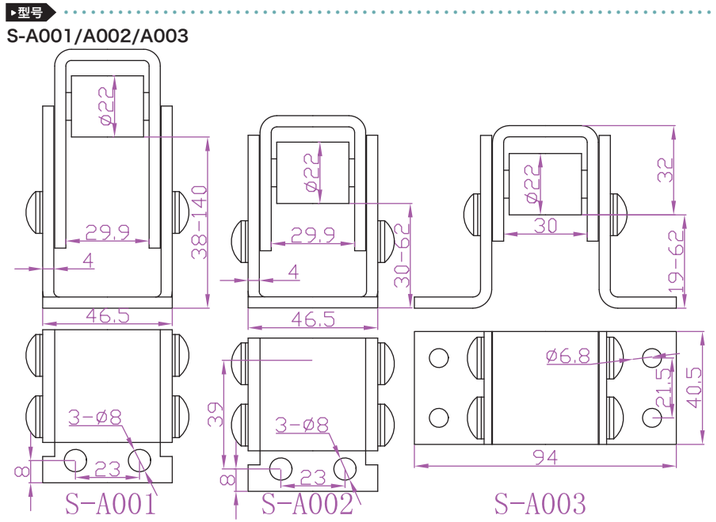

规格*standard 标准的配件

材质	铁
表面	镀铬
重量(g)	/
适用	设备工具箱、工业柜
备注	

连动伸缩型手柄锁
通过拉动线杆打开锁扣

Roller securing handles
连动

▸型号
S383

规格*standard 标准的配件

材质	不锈钢方管+铁
表面	镀铬
重量(g)	/
适用	设备工具箱、工业柜
备注	

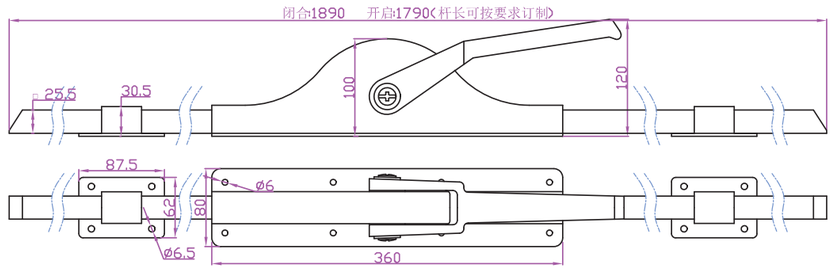

一级目录按钮
二级目录按钮

Q3
ROLLER SECURING HANDLES
伸缩型手柄连动锁

next page
下一页

连动脱钩型偏心锁
通过拉动线杆打开锁扣

Roller securing handles

11 脱钩

▸型号
S377

规格*standard 标准的配件

材质	铝+不锈钢+铁
表面	/
重量(g)	2500g
适用	设备工具箱、工业柜
备注	总长2940mm

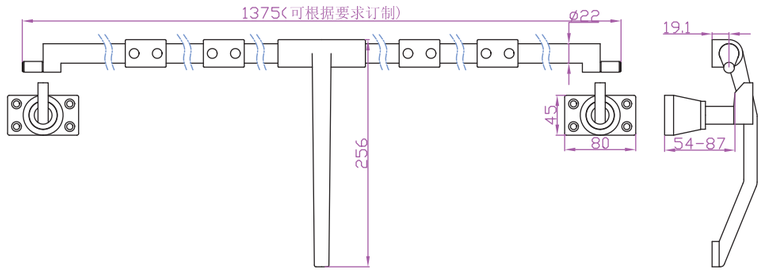

▸型号
S384

规格*standard 标准的配件

材质	铁+不锈钢圆管
表面	镀铬
重量(g)	/
适用	设备工具箱、工业柜
备注	

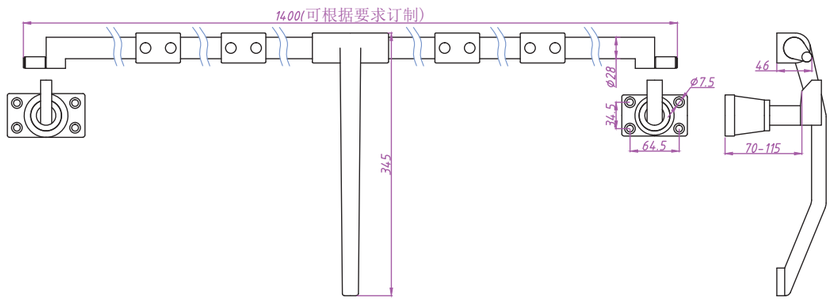

▸型号
MG-009

规格*standard 标准的配件

材质	铁
表面	镀铬
重量(g)	2200g
适用	设备工具箱、工业柜
备注	

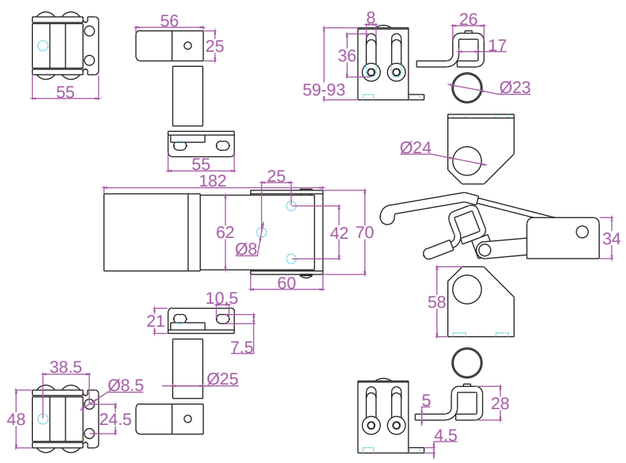

提供一切可行解决方案
*除非有特别注明，否则该目录的测量单位默认为毫米(mm).

符合工业标准 批量采购，优惠重重 免费技术支持
2022~2023综合目录

一级目录按钮
二级目录按钮

Q4
ROLLER SECURING HANDLES
碰舌型连动锁

next page
下一页

碰舌型连动锁
通过拉动线杆打开锁扣

Roller securing handles
碰舌

▸型号
S807

规格*standard 标准的配件

材质	铝+铁
表面	喷黑/镀锌
重量(g)	/
适用	设备工具箱、工业柜
备注	

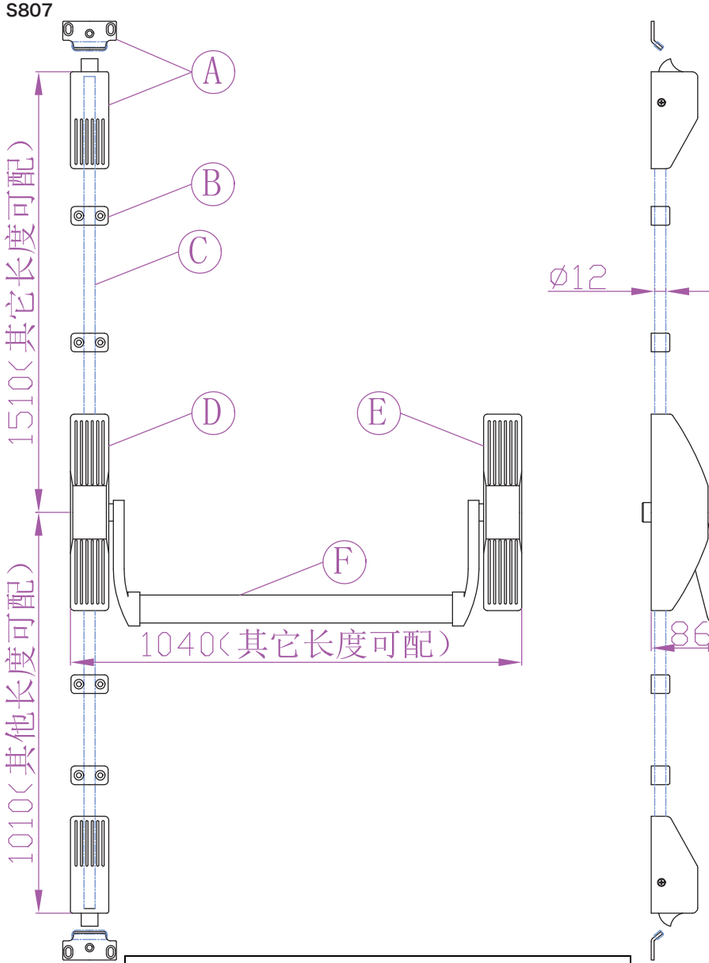

S807				
代号	单位	数量	材料	备注
A	套	2	铝+锌合金+铁	配六块高度调节垫片
B	个	4	塑料	
C	根	2	铁喷黑	一根900mm，一根1400mm
D	套	1	铝+锌合金+铁	
E	套	1	铝+锌合金+铁	
F	套	1	铁喷红	标准900mm
全套产品配送24颗自攻螺丝				

一级目录按钮
二级目录按钮

碰舌型连动锁
通过拉动线杆打开锁扣
Roller securing handles
碰舌

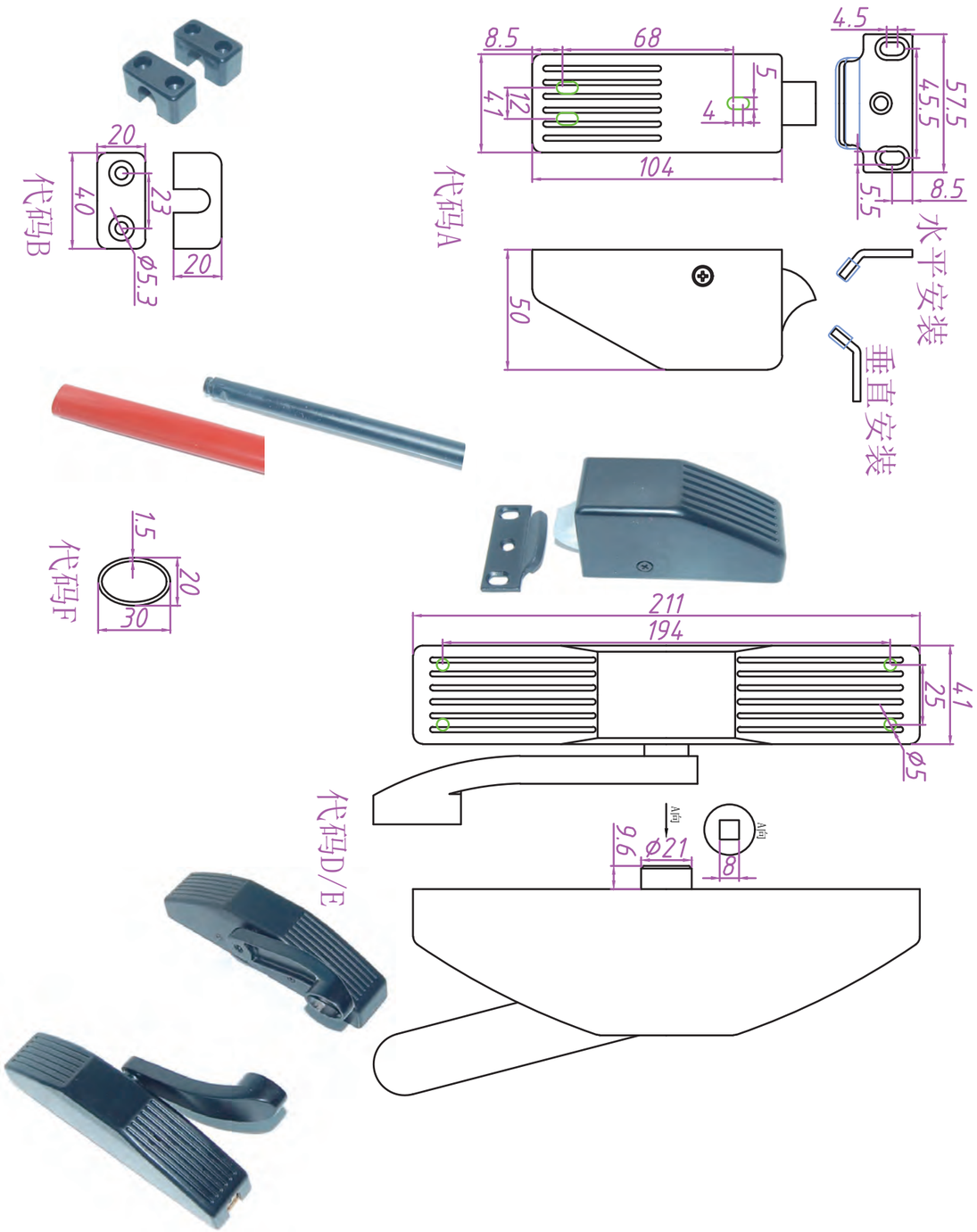

碰舌型连动锁
通过拉动线杆打开锁扣

Roller securing handles

碰舌

▸型号
S803

规格*standard 标准的配件

材质	不锈钢/锌合金+不锈钢
表面	本色
重量(g)	/
适用	设备工具箱、工业柜
备注	

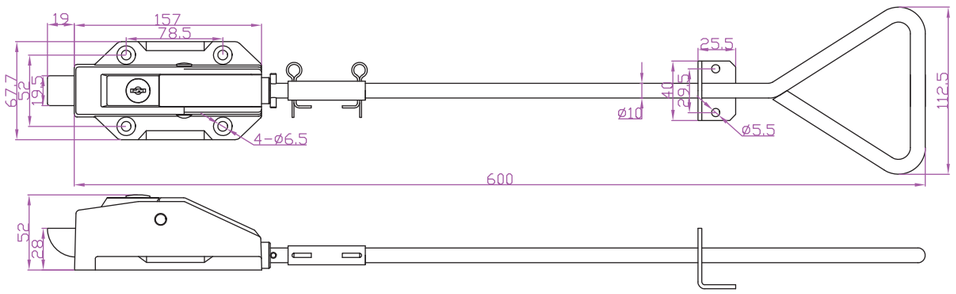

▸型号
S804

规格*standard 标准的配件

材质	不锈钢
表面	本色
重量(g)	/
适用	设备工具箱、工业柜
备注	

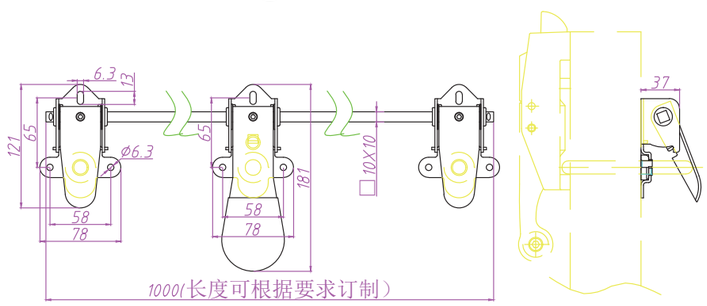

▸型号
S802

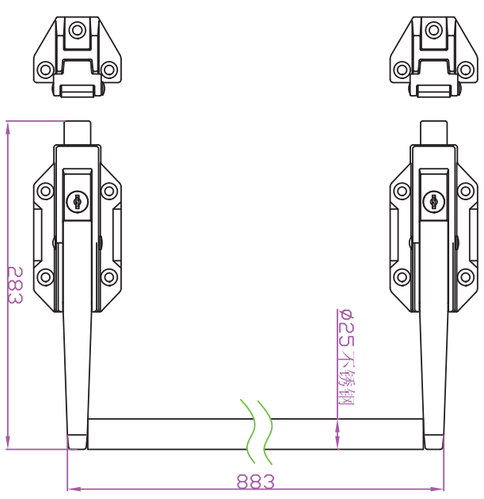

规格*standard 标准的配件

材质	不锈钢/锌合金
表面	本色/镀铬
重量(g)	2800g
适用	设备工具箱、工业柜
备注	

一级目录按钮

二级目录按钮

碰舌型连动锁
通过拉动线杆打开锁扣

Roller securing handles

碰舌

▸型号
S805

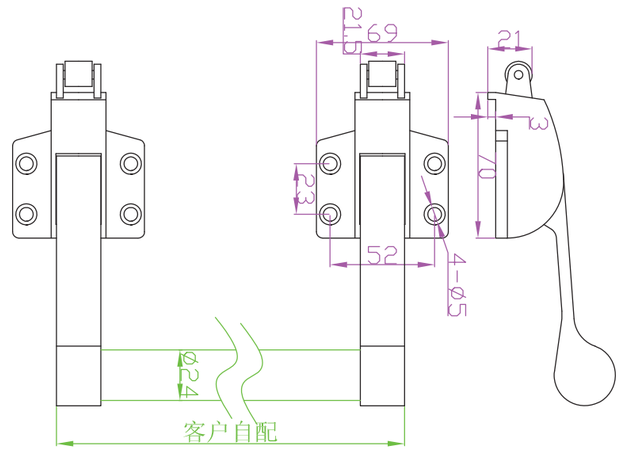

规格*standard 标准的配件

材质	锌合金
表面	/
重量(g)	993g
适用	设备工具箱、工业柜
备注	

Q 连动锁
伸缩型 箱锁
伸缩型 手柄
脱钩型 偏心
碰舌型
反压型
拉动锁
带动型 旋转

反压型连动锁
通过拉动线杆打开锁扣

Roller securing handles
反压

▸型号
S806

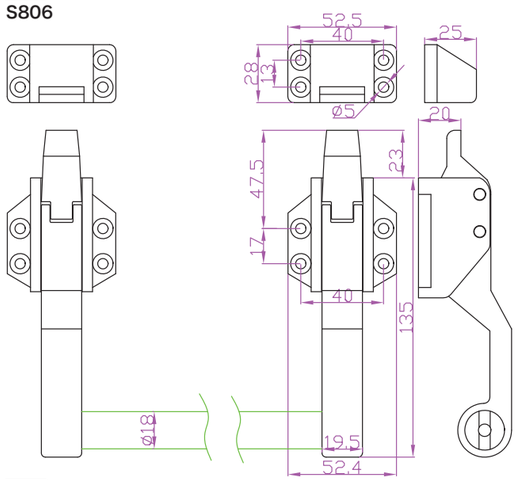

规格*standard 标准的配件

材质	锌合金
表面	/
重量(g)	/
适用	设备工具箱、工业柜
备注	带锁芯、无锁芯

▸型号
S813

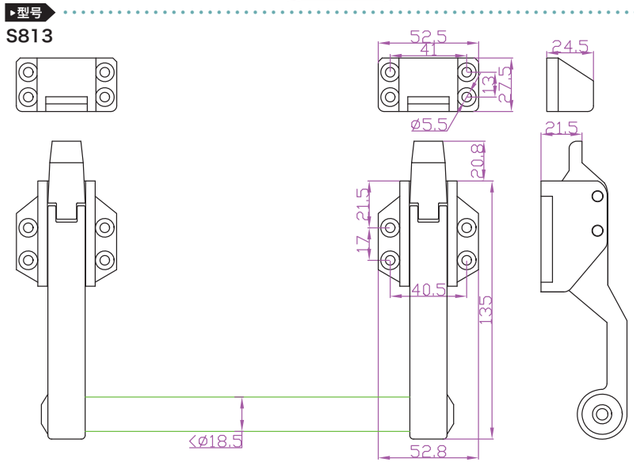

规格*standard 标准的配件

材质	304不锈钢
表面	抛光
重量(g)	/
适用	设备工具箱、工业柜
备注	

▸型号
S814

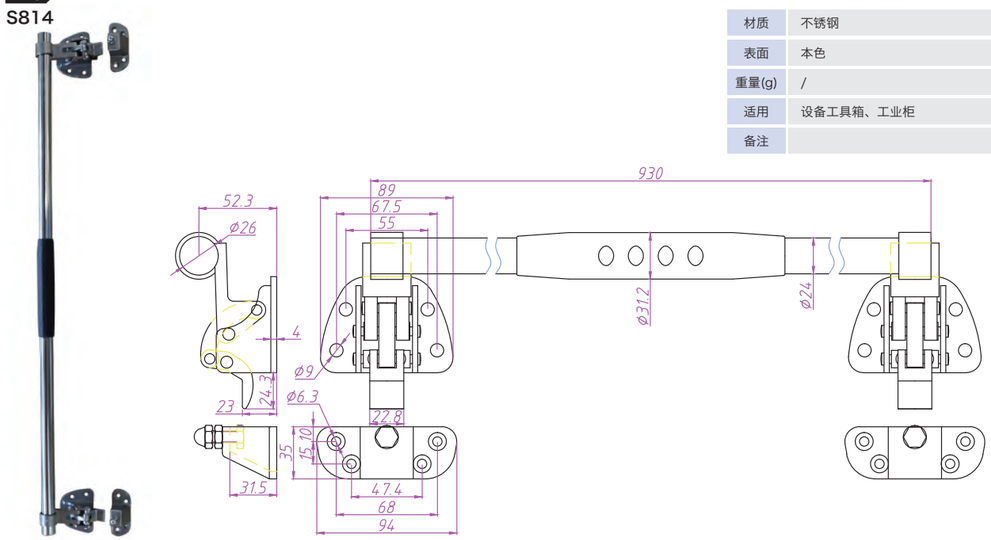

规格*standard 标准的配件

材质	不锈钢
表面	本色
重量(g)	/
适用	设备工具箱、工业柜
备注	

一级目录按钮

二级目录按钮

反压型连动锁
通过拉动线杆打开锁扣
Roller securing handles
反压

▸型号
S815

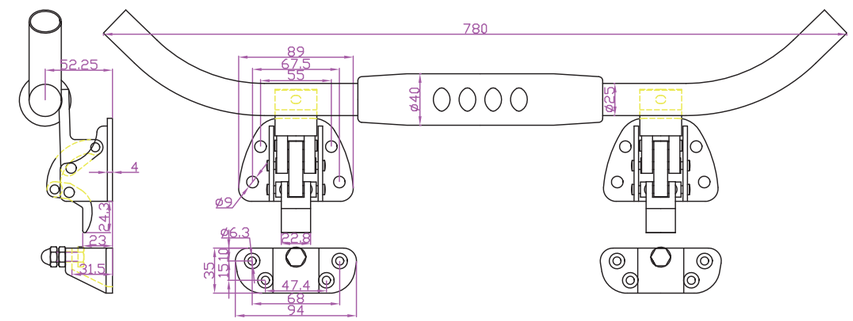

规格*standard 标准的配件

材质	不锈钢杆
表面	本色
重量(g)	/
适用	厢库门
备注	

▸型号
S816

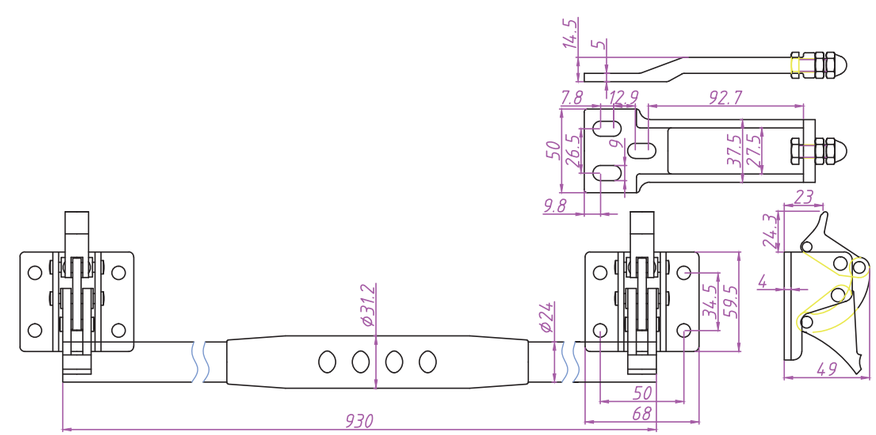

规格*standard 标准的配件

材质	不锈钢杆
表面	本色
重量(g)	/
适用	厢库门
备注	

Q 连动锁
伸缩型 箱锁
伸缩型 手柄
脱钩型 偏心
碰舌型
反压型
拉动锁
带动型 旋转

反压型连动锁
通过拉动线杆打开锁扣

Roller securing handles

反压

▸型号

S820

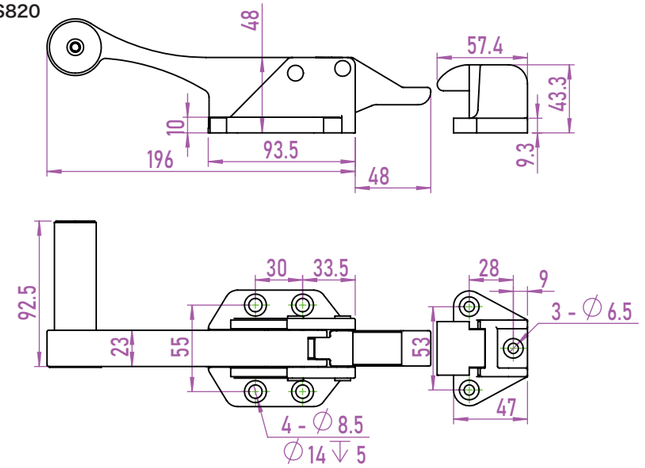

规格*standard 标准的配件

材质	304不锈钢+铝配件
表面	抛光
重量(g)	/
适用	设备工具箱、工业柜
备注	

一级目录按钮
二级目录按钮

提供一切可行解决方案

*除非有特别注明，否则该目录的测量单位默认为毫米(mm).

符合工业标准 批量采购，优惠重重 免费技术支持
2022~2023综合目录

Q6

ROLLER SECURING HANDLES

拉动锁

next page
下一页

拉动锁
通过拉动线杆打开锁扣

Roller securing handles 拉动

▸型号
OEM-Y20

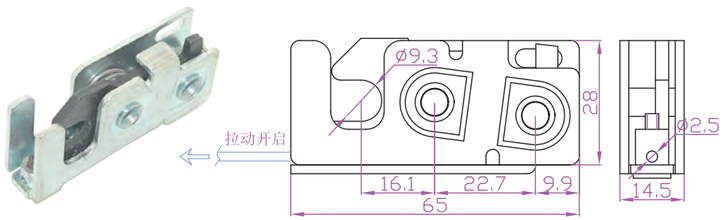

规格*standard 标准的配件

材质	铁
表面	镀锌
重量(g)	90g
适用	设备工具箱、工业柜
备注	

▸型号
OEM-Y21

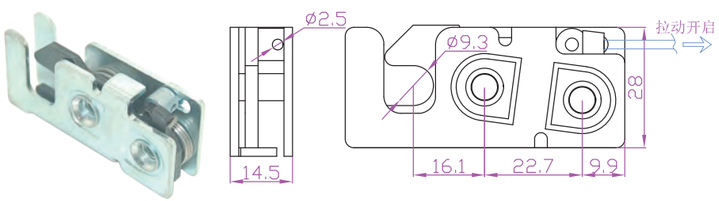

规格*standard 标准的配件

材质	铁
表面	镀锌
重量(g)	83g
适用	设备工具箱、工业柜
备注	

▸型号
OEM-Y22

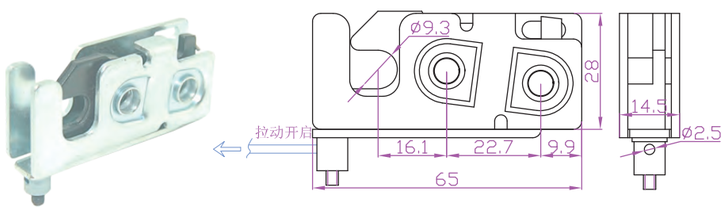

规格*standard 标准的配件

材质	铁
表面	镀锌
重量(g)	90g
适用	设备工具箱、工业柜
备注	

▸型号
OEM-Y23

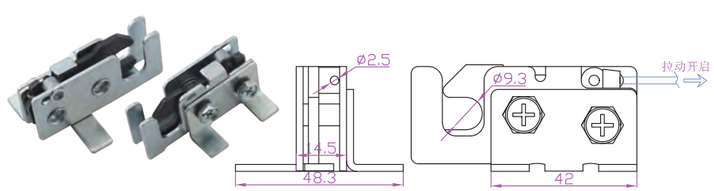

规格*standard 标准的配件

材质	铁
表面	镀锌
重量(g)	115g
适用	设备工具箱、工业柜
备注	

▸型号
OEM-Y30

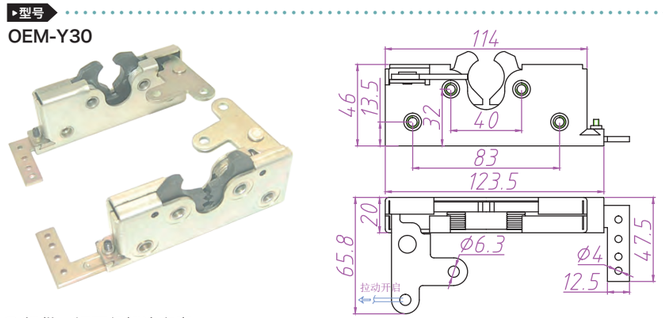

规格*standard 标准的配件

材质	铁
表面	镀锌
重量(g)	/
适用	设备工具箱、工业柜
备注	

提供一切可行解决方案
*除非有特别注明，否则该目录的测量单位默认为毫米(mm).

一级目录按钮

二级目录按钮

拉动锁
通过拉动线杆打开锁扣
Roller securing handles 拉动

▸型号
OEM-Y31

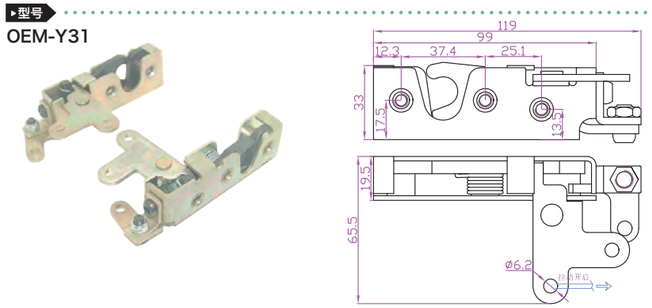

规格*standard 标准的配件

材质	铁
表面	镀锌
重量(g)	/
适用	设备工具箱、工业柜
备注	

▸型号
OEM-Y32

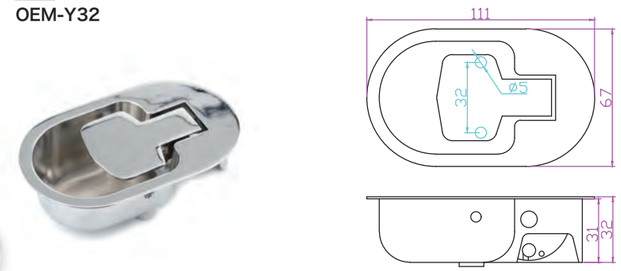

规格*standard 标准的配件

材质	锌合金
表面	镀铬/黑色
重量(g)	/
适用	设备工具箱、工业柜
备注	

▸型号
OEM-Y34

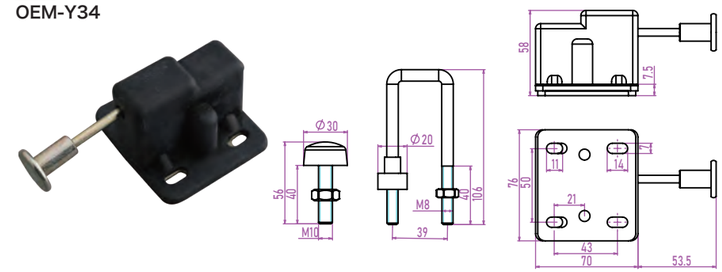

规格*standard 标准的配件

材质	橡胶+铁
表面	镀锌
重量(g)	433g
适用	设备工具箱、工业柜
备注	

▸型号
OEM-Y35

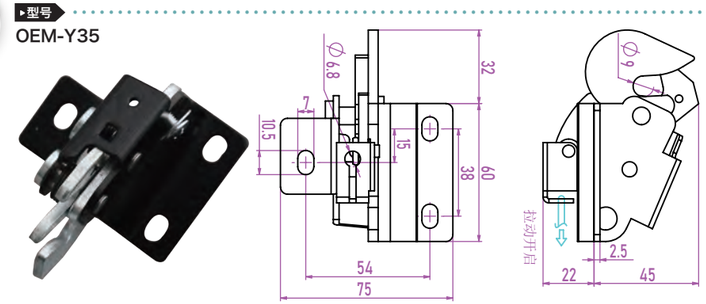

规格*standard 标准的配件

材质	铁
表面	镀锌+黑色
重量(g)	303g
适用	设备工具箱、工业柜
备注	

▸型号
OEM-Y36

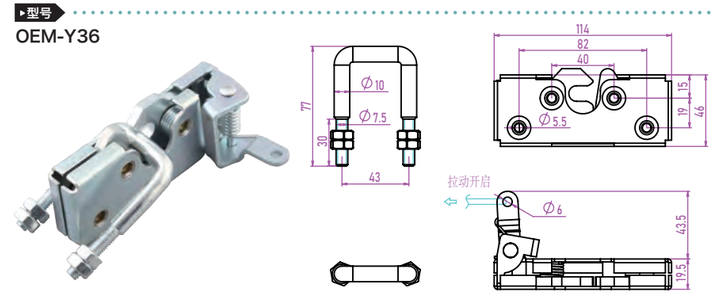

规格*standard 标准的配件

材质	铁
表面	镀锌
重量(g)	570g
适用	设备工具箱、工业柜
备注	

提供一切可行解决方案
*除非有特别注明，否则该目录的测量单位默认为毫米(mm).

拉动锁
通过拉动线杆打开锁扣

Roller securing handles 拉动

型号
OEM-Y37

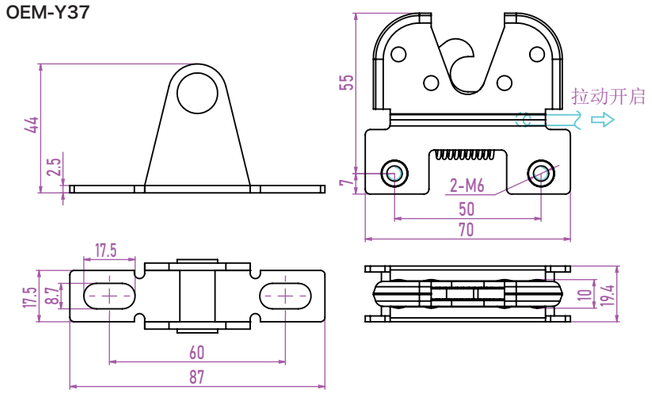

规格*standard 标准的配件

材质	铁
表面	镀锌
重量(g)	220g
适用	设备工具箱、工业柜
备注	

型号
OEM-Y38

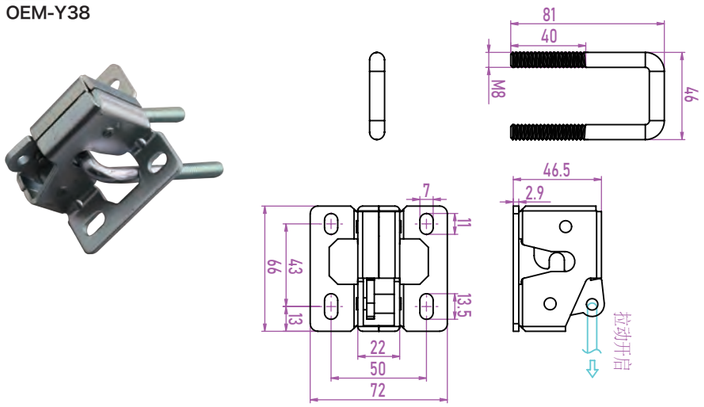

规格*standard 标准的配件

材质	铁
表面	镀锌
重量(g)	309g
适用	设备工具箱、工业柜
备注	

型号
OEM-Y39

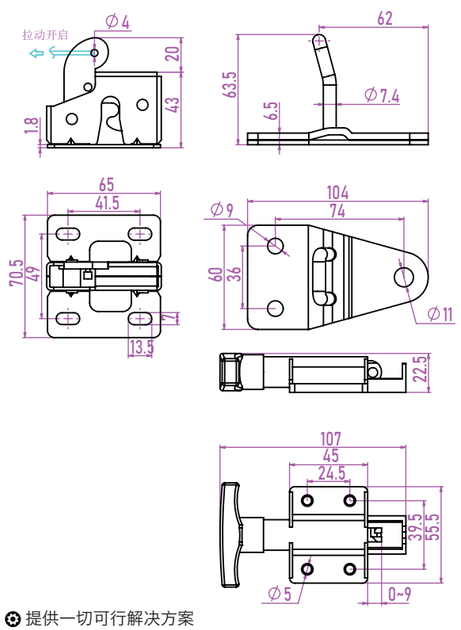

规格*standard 标准的配件

材质	铁
表面	镀锌+黑色
重量(g)	/
适用	设备工具箱、工业柜
备注	

一级目录按钮

二级目录按钮

提供一切可行解决方案

*除非有特别注明，否则该目录的测量单位默认为毫米(mm).

拉动锁
通过拉动线杆打开锁扣

Roller securing handles 拉动

型号
OEM-Y40

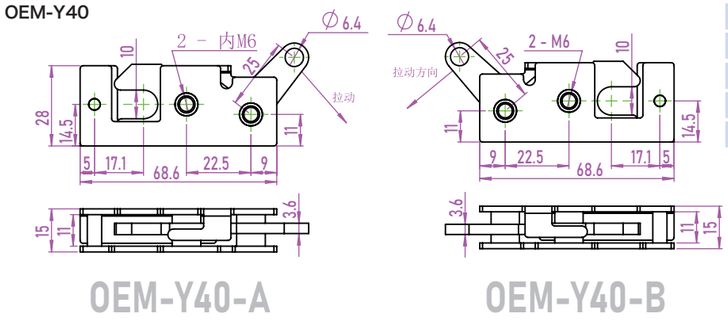

规格*standard 标准的配件

材质	铁
表面	镀锌
重量(g)	/
适用	设备工具箱、工业柜
备注	

型号
OEM-Y41

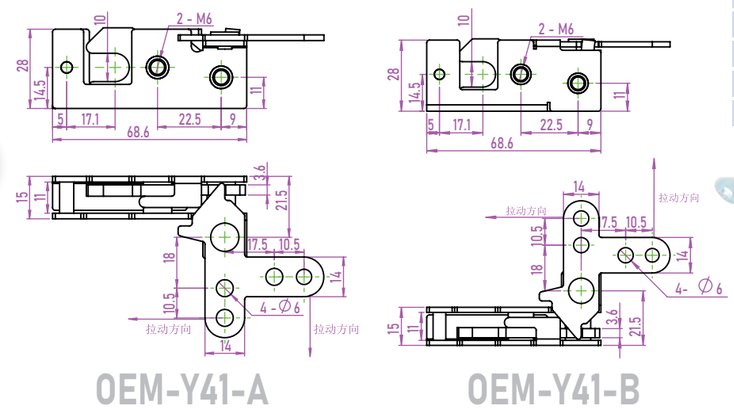

规格*standard 标准的配件

材质	铁
表面	镀锌
重量(g)	/
适用	设备工具箱、工业柜
备注	

型号
OEM-Y42

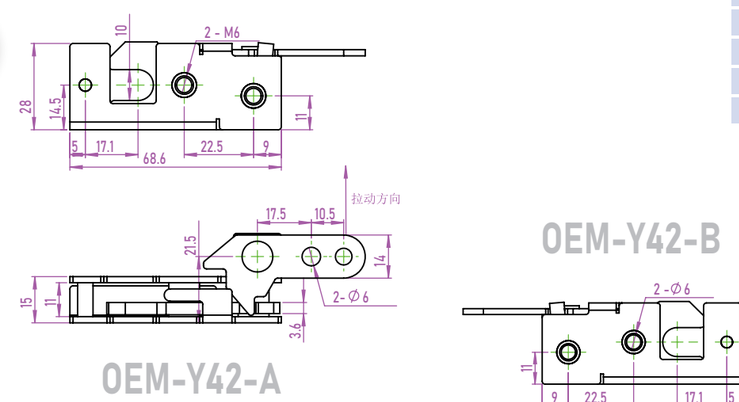

规格*standard 标准的配件

材质	铁
表面	镀锌
重量(g)	570g
适用	设备工具箱、工业柜
备注	

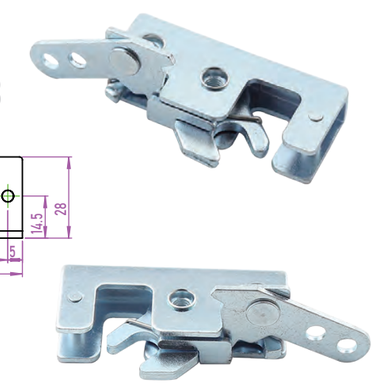

提供一切可行解决方案

*除非有特别注明，否则该目录的测量单位默认为毫米(mm).

拉动锁
通过拉动线杆打开锁扣

Roller securing handles
拉动

型号
OEM-Y43

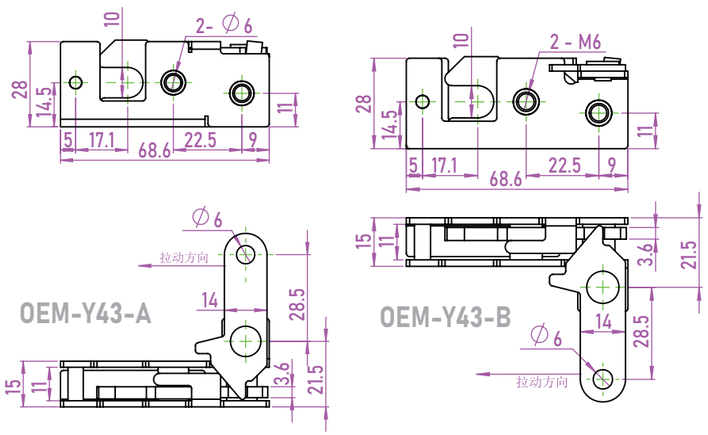

规格*standard 标准的配件

材质	铁
表面	镀锌
重量(g)	/
适用	设备工具箱、工业柜
备注	

型号
OEM-Y32-D

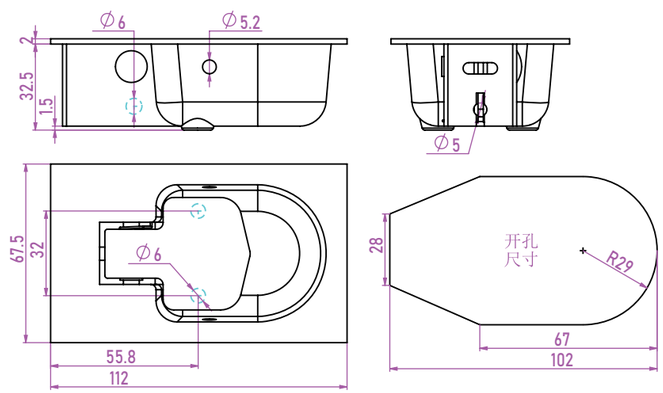

规格*standard 标准的配件

材质	锌合金
表面	黑色/喷黑
重量(g)	/
适用	设备工具箱、工业柜
备注	

型号
OEM-Y32-C

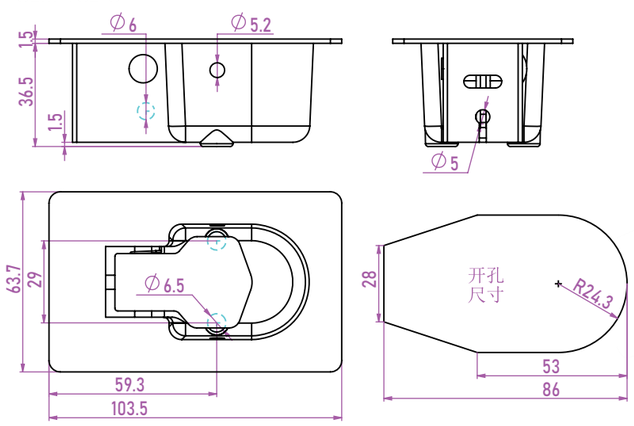

规格*standard 标准的配件

材质	锌合金
表面	黑色/镀铬
重量(g)	/
适用	设备工具箱、工业柜
备注	

一级目录按钮

二级目录按钮

拉动锁
通过拉动线杆打开锁扣
Roller securing handles
拉动

型号
OEM-Y32-B

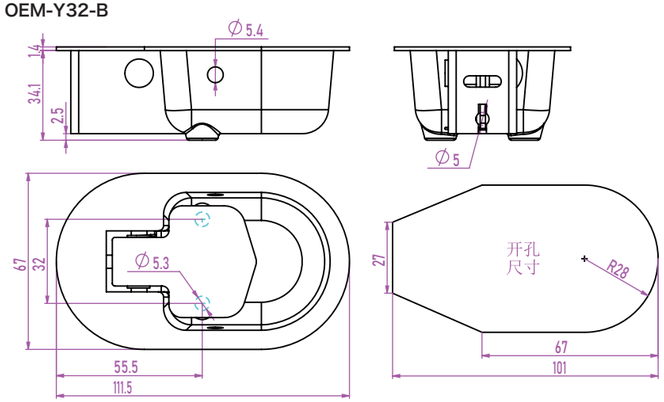

规格*standard 标准的配件

材质	锌合金
表面	黑色/镀铬
重量(g)	/
适用	设备工具箱、工业柜
备注	

带动型旋转连动锁
通过拉动线杆打开锁扣

Roller securing handles
旋转

▸型号
S367

规格*standard 标准的配件

材质	锌合金
表面	镀铬
重量(g)	/
适用	设备工具箱、工业柜
备注	

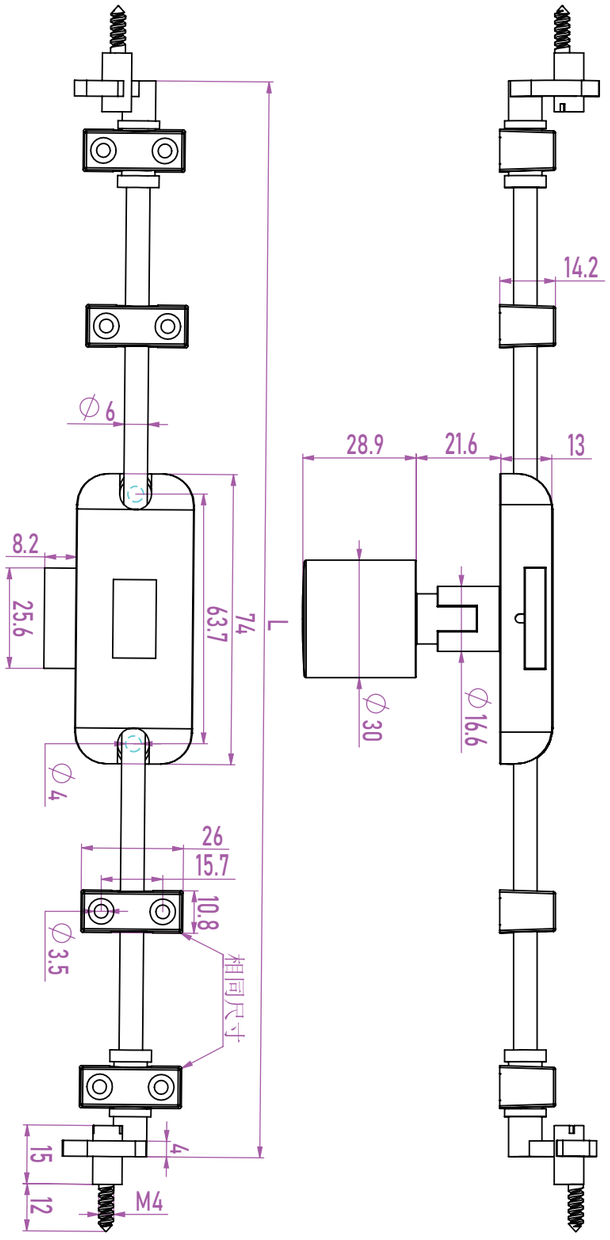

一级目录按钮

二级目录按钮

带动型旋转连动锁
通过拉动线杆打开锁扣
Roller securing handles
旋转

▸型号
XZ-1000

规格*standard 标准的配件
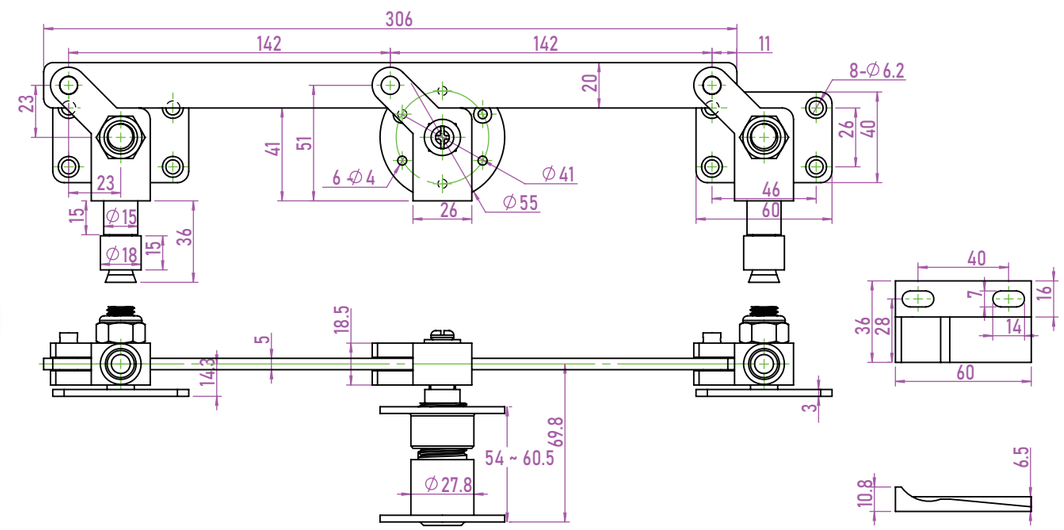
材质	铁/304不锈钢
表面	镀锌
重量(g)	1486g
适用	设备工具箱、工业柜
备注